MP-2 系列磁簧安全开关 (IP68)

技术参数

壳体材质	玻璃增强纤维塑料	操作方式	磁性编码;干簧管
操作温度	-25 – 70℃ （-13 – 158° F）	机械寿命	1000万次
防护等级	IP68 （IEC/EN 60529）	防振等级	根据 IEC/EN 60947-5-2
额定电压 额定电流	100VAC/DC 400mA	耐冲击	50 g/ms
		耐振性	11 g/ms
辅助接触开关 额定电压 额定电流	24VDC 10mA	EMC规范	符合 EN 61496-1/EN 50022 Part A
		安全等级	等级4 根据EN ISO 13849-1

MP2

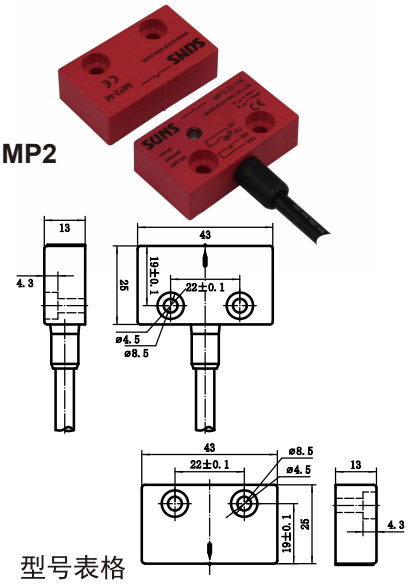

MP2R

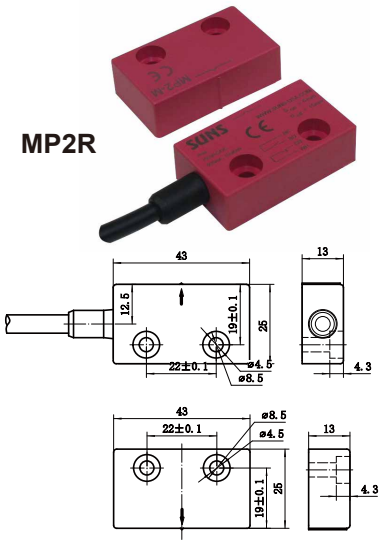

MP2L

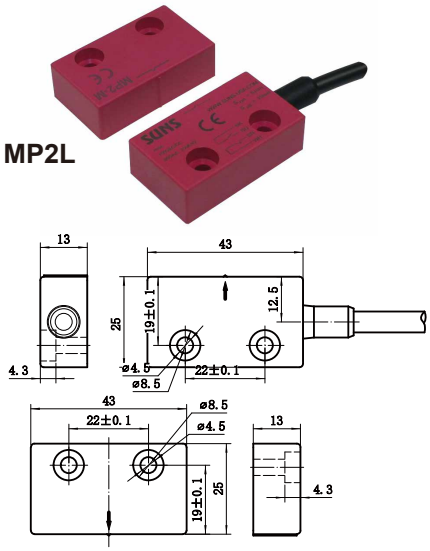

型号表格

*执行器尺寸和上图去除线缆部分相同

型号	执行器型号	开关距离 S_{on} [mm]	电路图（闭合时）	额定电流电压
MP2-D-03P	MP2-M	S_{on}:6mm S_{off}:15mm	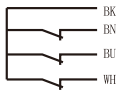	100V AC/DC 400mA
MP2-D-03S	MP2-M	S_{on}:6mm S_{off}:15mm	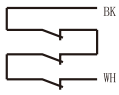	100V AC/DC 400mA
MP2-D-11	MP2-M	S_{on}:6mm S_{off}:15mm	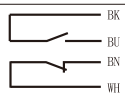	100V AC/DC 400mA
MP2-D-11E	MP2-M	S_{on}:6mm S_{off}:15mm	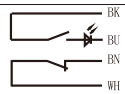	24VDC 10mA
MP2-D-12S	MP2-M	S_{on}:6mm S_{off}:15mm	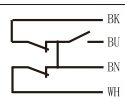	100V AC/DC 400mA
MP2-D-12SE	MP2-M	S_{on}:6mm S_{off}:15mm	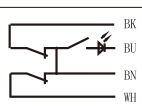	24VDC 10mA
MP2-D-02	MP2-M	S_{on}:6mm S_{off}:15mm	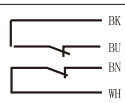	100V AC/DC 400mA
MP2-D-12	MP2-M	S_{on}:6mm S_{off}:15mm	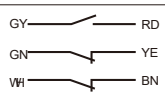	100V AC/DC 400mA